材料計算書

名称	サイン撤去

（　　1基　　当たり）　　材料計算書

略　　図

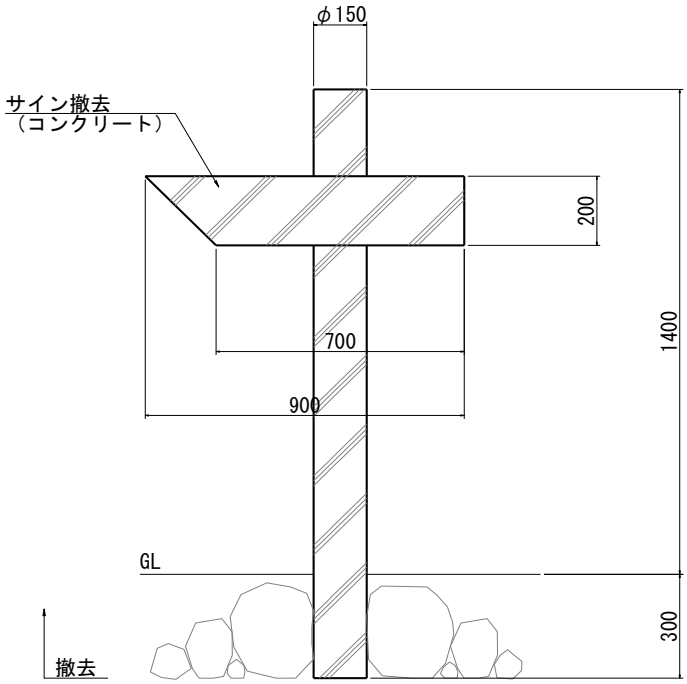

正面図　S=1/20

名　　称	摘　要	算　　式	数　量	単位
サイン撤去		1　　＝	1.00	基

名称	名称サイン撤去

（　　1基　　当たり）　　材料計算書

略　　図

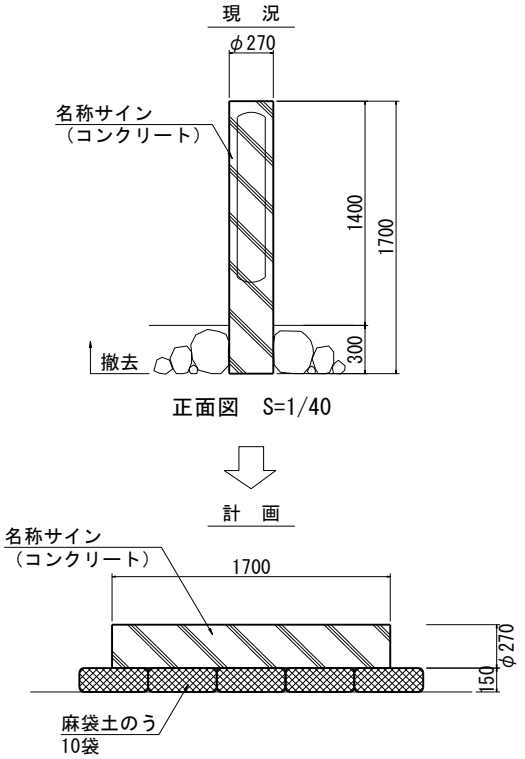

名　　称	摘　要	算　　式	数　量	単位
名称サイン撤去		1　＝	1.00	基
麻袋土のう		10　＝	10.00	袋

名称	自然色舗装
（　100 m2　当たり）　材料計算書	
略　図	

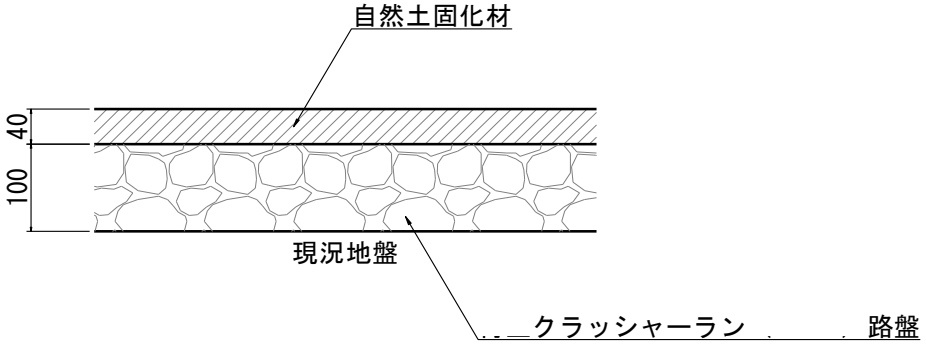

標準断面図　S=1/10

名　称	摘　要	算　式	数　量	単位
クラッシャーラン	C-40　t 100	100　＝	100.00	m2
自然土固化材	t 40	0.04×100　＝	4.00	m3

名称	サインA

（　　1基　　当たり）　　材料計算書

略　　図

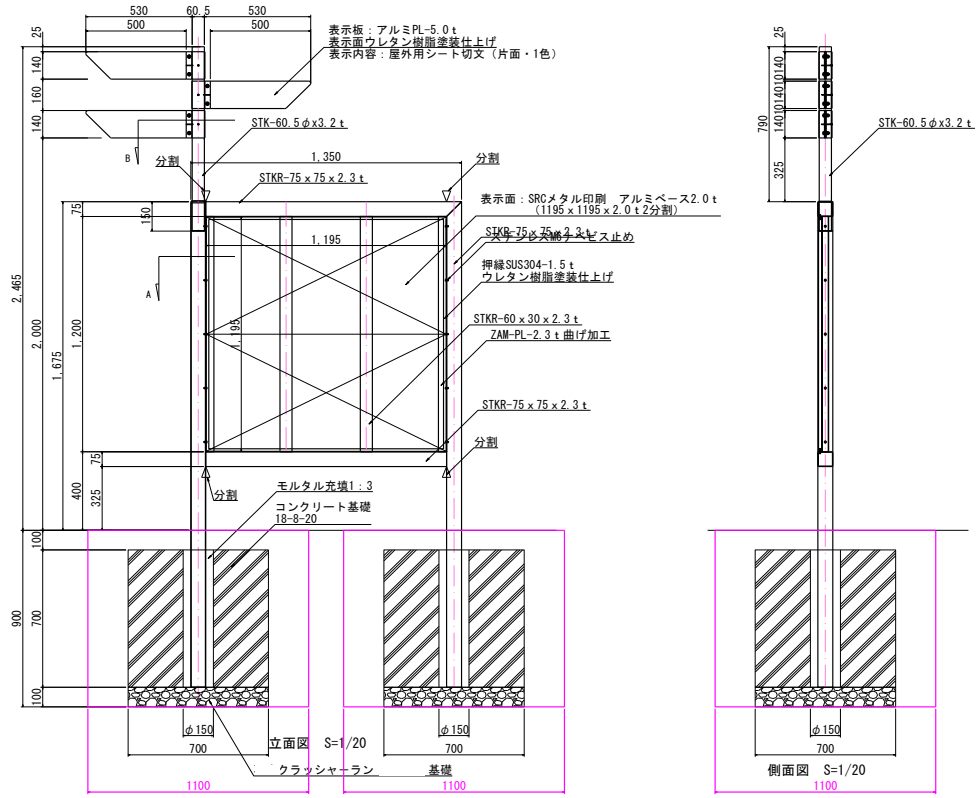

名　　称	摘　要	算　　式	数　量	単位
床掘		1.1×1.1×0.9×2　＝	2.18	m3
埋戻		床掘-作業残土　＝	1.40	m3
作業残土		0.7×0.7×0.8×2　＝	0.78	m3
基面整正		0.7×0.7×2　＝	0.98	m2
クラッシャーラン基礎	C-40　t 100	0.7×0.7×0.1×2　＝	0.10	m3
型枠		0.7×0.7×4×2　＝	3.92	m2
コンクリート	18-8-20	(0.7×0.7×0.7-0.15×0.15×3.14/4×0.7)×2　＝	0.66	m3
ボイド管	φ150	0.7×2　＝	1.40	m
モルタル	1：3	0.15×0.15×3.14/4×0.7×2　＝	0.02	m3
本体	H1675　W1350、H790　矢羽　3枚	1　＝	1.00	基

名称	サインB

（　　1基　　当たり）　　材料計算書

略　　図

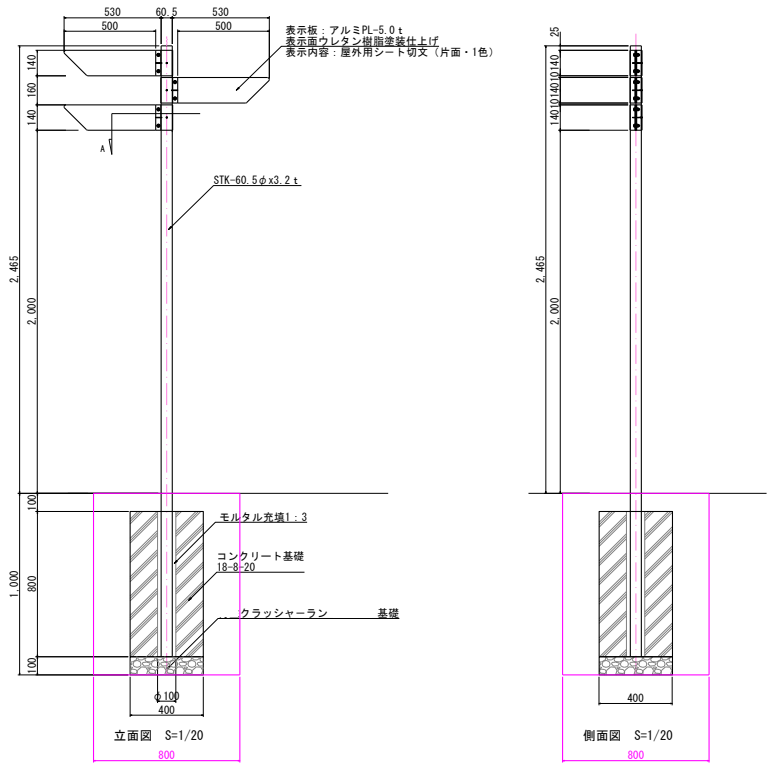

名　　称	摘　要	算　　式	数　量	単位
床掘		0.8×0.8×1　＝	0.64	m3
埋戻		床掘-作業残土　＝	0.50	m3
作業残土		0.4×0.4×0.9　＝	0.14	m3
基面整正		0.4×0.4　＝	0.16	m2
クラッシャーラン基礎	C-40　t 100	0.4×0.4×0.1　＝	0.02	m3
型枠		0.8×0.4×4　＝	1.28	m2
コンクリート	18-8-20	0.4×0.4×0.8　＝	0.13	m3
ボイド管	φ100	0.8　＝	0.80	m
モルタル	1：3	0.1×0.1×3.14/4×0.8　＝	0.01	m3
本体	H2465　矢羽　3枚	1　＝	1.00	基

名称	サインC

（　　1基　　当たり）　　材料計算書

略　　図

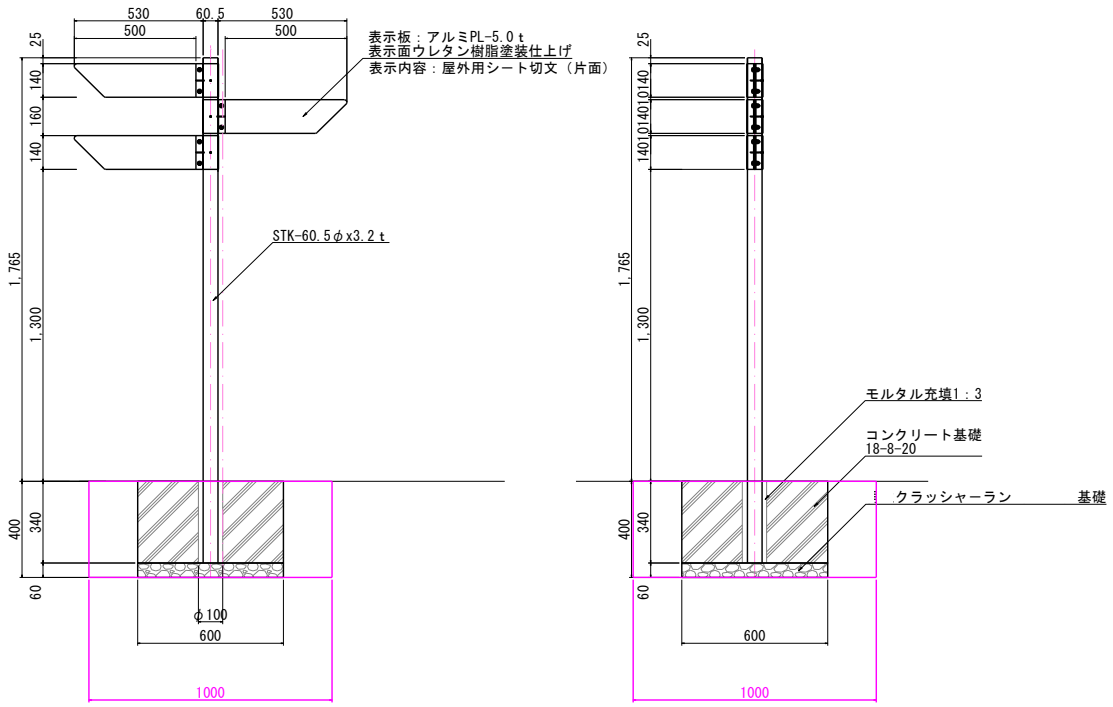

立面図　S=1/20　　側面図　S=1/20

名　　称	摘　要	算　　式	数　量	単位
床掘		1×1×0.4　＝	0.40	m3
埋戻		床掘-作業残土　＝	0.26	m3
作業残土		0.6×0.6×0.4　＝	0.14	m3
基面整正		0.6×0.6　＝	0.36	m2
クラッシャーラン基礎	C-40　ｔ60	0.6×0.6×0.06　＝	0.02	m3
型枠		0.34×0.6×4　＝	0.82	m2
コンクリート	18-8-20	0.6×0.6×0.34　＝	0.12	m3
ボイド管	φ100	0.34　＝	0.34	m
モルタル	1：3	0.1×0.1×3.14/4×0.34　＝	0.003	m3
本体	H1765　矢羽　3枚	1　＝	1.00	基

名称	サインD

（　　1基　　当たり）　　材料計算書

略　　図

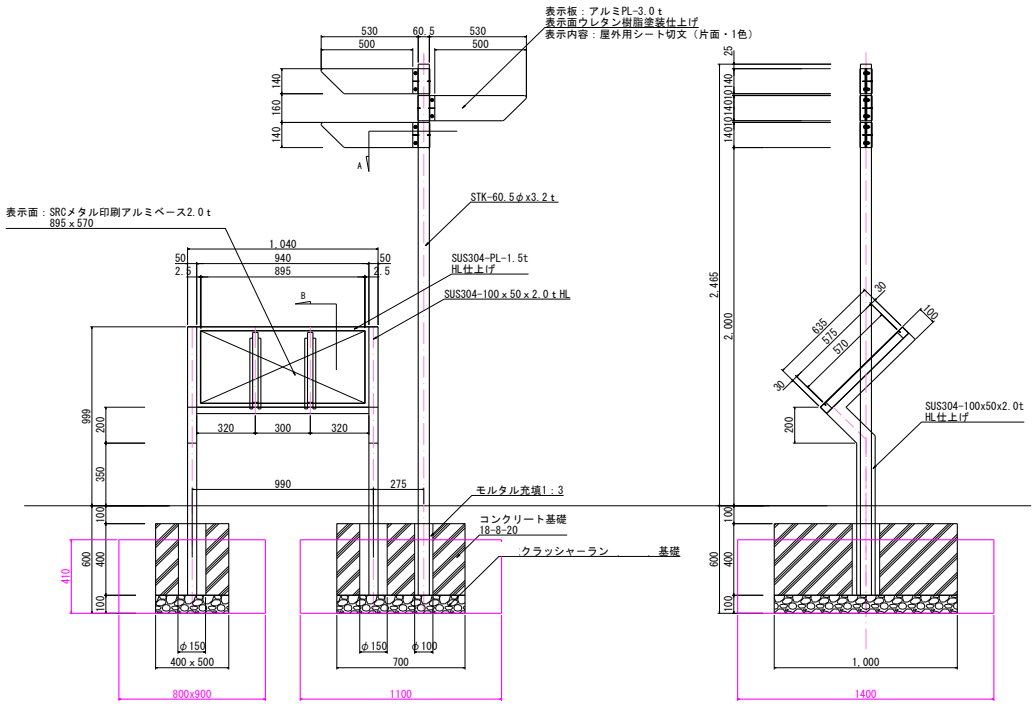

名　　称	摘　要	算　　式	数　量	単位
床掘		0.8×0.9×0.41+1.1×1.4×0.41　＝	0.93	m3
埋戻		床掘-作業残土　＝	0.56	m3
作業残土		0.4×0.5×0.41+0.7×1×0.41　＝	0.37	m3
基面整正		0.4×0.5+0.7×1　＝	0.90	m2
クラッシャーラン基礎	C-40　t 100	(0.4×0.5+0.7×1)×0.1　＝	0.09	m3
型枠		(0.4×0.4+0.4×0.5)×2+(0.4×0.7+0.4×1)×2　＝	2.08	m2
コンクリート	18-8-20	0.4×0.5×0.4+0.7×1×0.4　＝	0.36	m3
ボイド管	φ100	0.4　＝	0.40	m
ボイド管	φ150	0.4×2　＝	0.80	m
モルタル	1：3	(0.1×0.1×3.14/4+0.15×0.15×3.14/4×2)×0.4　＝	0.02	m3
本体	H999　W1040、H2465　矢羽　3枚	1　＝	1.00	基

名称	サインE

（　　1基　　当たり）　　材料計算書

略　　図

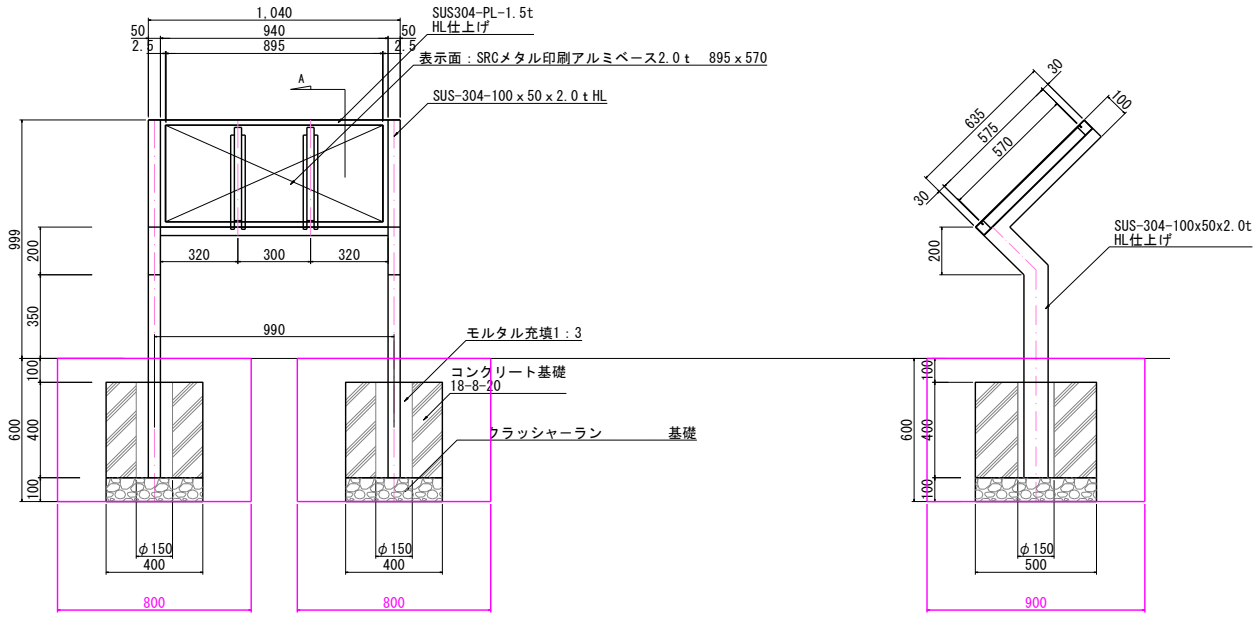

立面図　S=1/20　　側面図　S=1/20

名　　称	摘　要	算　　式	数　量	単位
床掘		0.8×0.9×0.6×2　＝	0.86	m3
埋戻		床掘-作業残土　＝	0.66	m3
作業残土		0.4×0.5×0.5×2　＝	0.20	m3
基面整正		0.4×0.5×2　＝	0.40	m2
クラッシャーラン基礎	C-40　ｔ100	0.4×0.5×0.1×2　＝	0.04	m3
型枠		(0.4×0.4+0.4×0.5)×2×2　＝	1.44	m2
コンクリート	18-8-20	0.4×0.5×0.4　＝	0.08	m3
ボイド管	φ150	0.4×2　＝	0.80	m
モルタル	1：3	0.15×0.15×3.14/4×0.4×2　＝	0.01	m3
本体	H999　W1040	1　＝	1.00	基